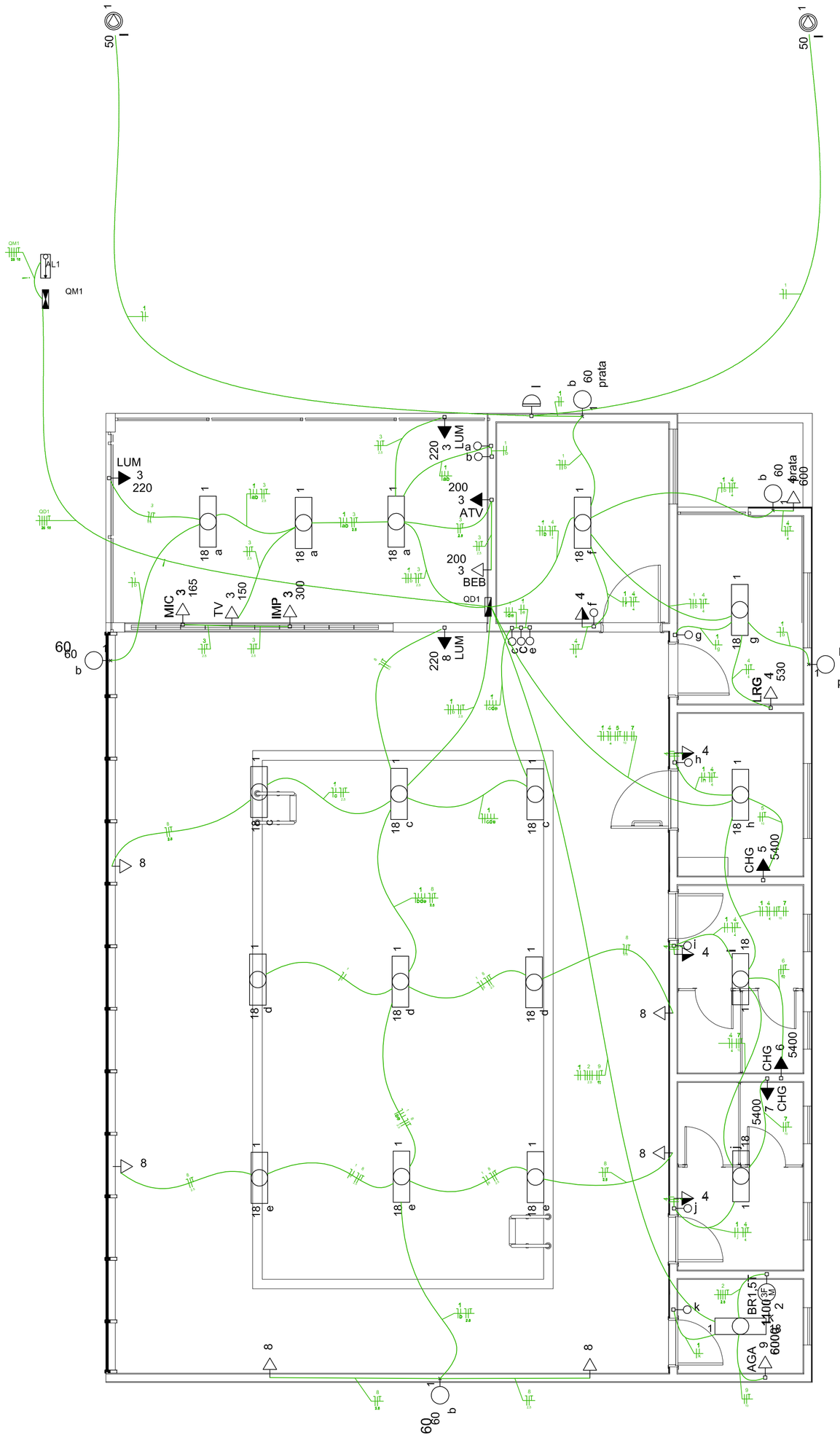

PROJETO ELÉTRICO - PLANTA BAIXA
Escala: 1/50

Quadro de Demanda (QD1)

Tipo de carga	3RWGFLD LQVWDODGD (kVA)	Fator de demanda (%)	Demanda (kVA)
Uso especifico	5.00	80	4.00
	4.54	40	1.82
Iluminação e Tug's (escolas e semelhantes)	1.15	80	0.92
Iluminação e Tug's (escritórios e semelhantes)	3.48	100	3.48
Chuveiros, ferros elétricos, aquecedores de água (não residencial)	5.00	80	4.00
	12.09	40	4.83
		TOTAL	19.05

QUADRO DE DISTRIBUIÇÃO

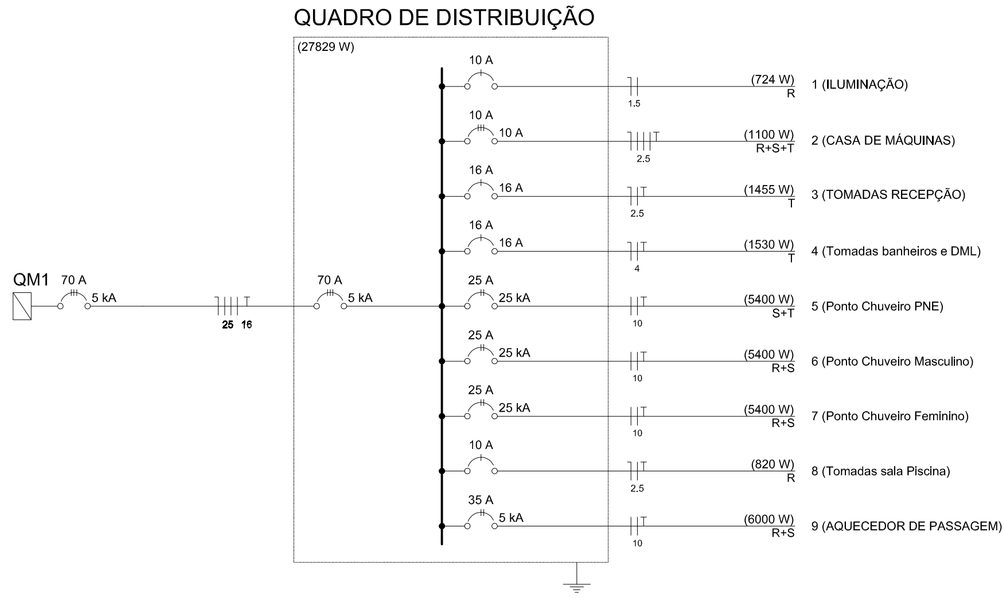

DIAGRAMA UNIFILAR

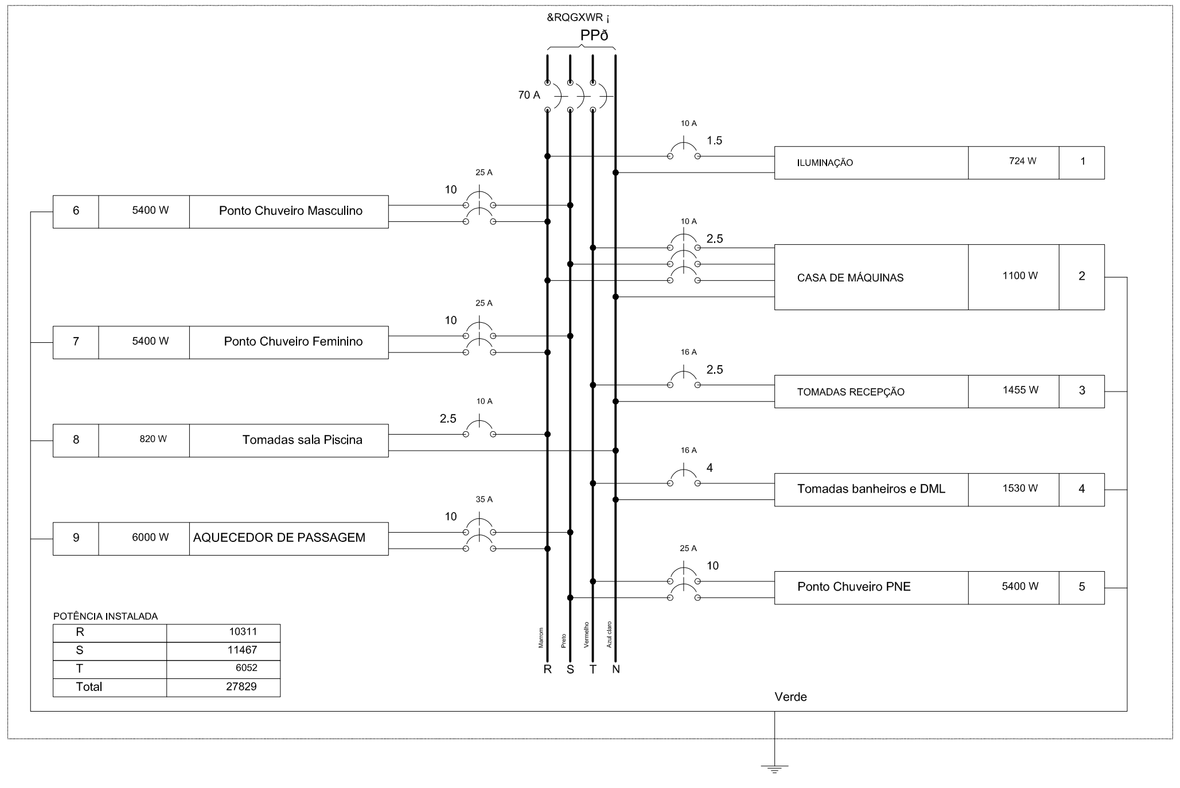

POTÊNCIA INSTALADA

R	10311
S	11467
T	6052
Total	27829

Legenda

	Caixa de medição
	Entrada de serviço aérea
a	Interruptor simples 1 tecla - 1,10m do piso
1 k 18	Luminária led para lampada tubular
1 b 60	Luminária spot simples
LUM 3 Emerg.	Ponto 2P+T a 2,20m do piso
M 3F 2 1100 BR1,5T	Ponto 3P+T a 0,30m do piso
	Quadro de distribuição a 1,50m do piso
1 I 50	Refletor de led
I	Rele fotoelétrico a 3,00m do piso
MIC 3 165	Tomada hexagonal (NBR 14136) - 2P+T 10 A a 0,30m do piso
ATV 3 200	Tomada hexagonal (NBR 14136) - 2P+T 10 A a 1,80m do piso
8	Tomada hexagonal (NBR 14136) - 2P+T 10 A a 2,20m do piso
4	Tomada hexagonal (NBR 14136) - 2P+T 20 A a 1,10m do piso

ELÉTRODUTO PVC (EMBUTIDO NO TETO OU PAREDE)
ELÉTRODUTO PVC (EMBUTIDO NO PISO)

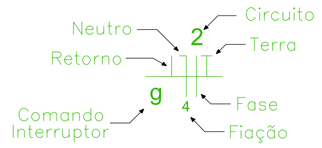

" DECLARAMOS QUE A APROVAÇÃO DO PROJETO NÃO IMPLICA NO RECONHECIMENTO, POR PARTE DA PREFEITURA, DO DIREITO DE PROPRIEDADE OU DE POSSE DO LOTE "

OBRA
CONSTRUÇÃO DE EDIFICAÇÃO RECREATIVA EM ALVENARIA

LOCAL
BOCAIÚVA DO SUL

PROPRIETÁRIO
PREFEITURA MUNICIPAL DE BOCAIÚVA DO SUL

REFERÊNCIA
PROJETO ELÉTRICO
PLANTA PAV. TÉRREO

PRANCHA
01/02

AUTOR DO PROJETO E RESPONSÁVEL TÉCNICO:
VRS SERVIÇO EIRELI
CNPJ: 24.350.525/0001-15
Ass: _____

ÁREA DE CONSTRUÇÃO	ESCALA	DESENHO
259,00 m2	INDICADA	RUAN GARCIA
ÁREA DO TERRENO	DATA	ARQUIVO
A CONFIRMAR	DEZEMBRO/2021	